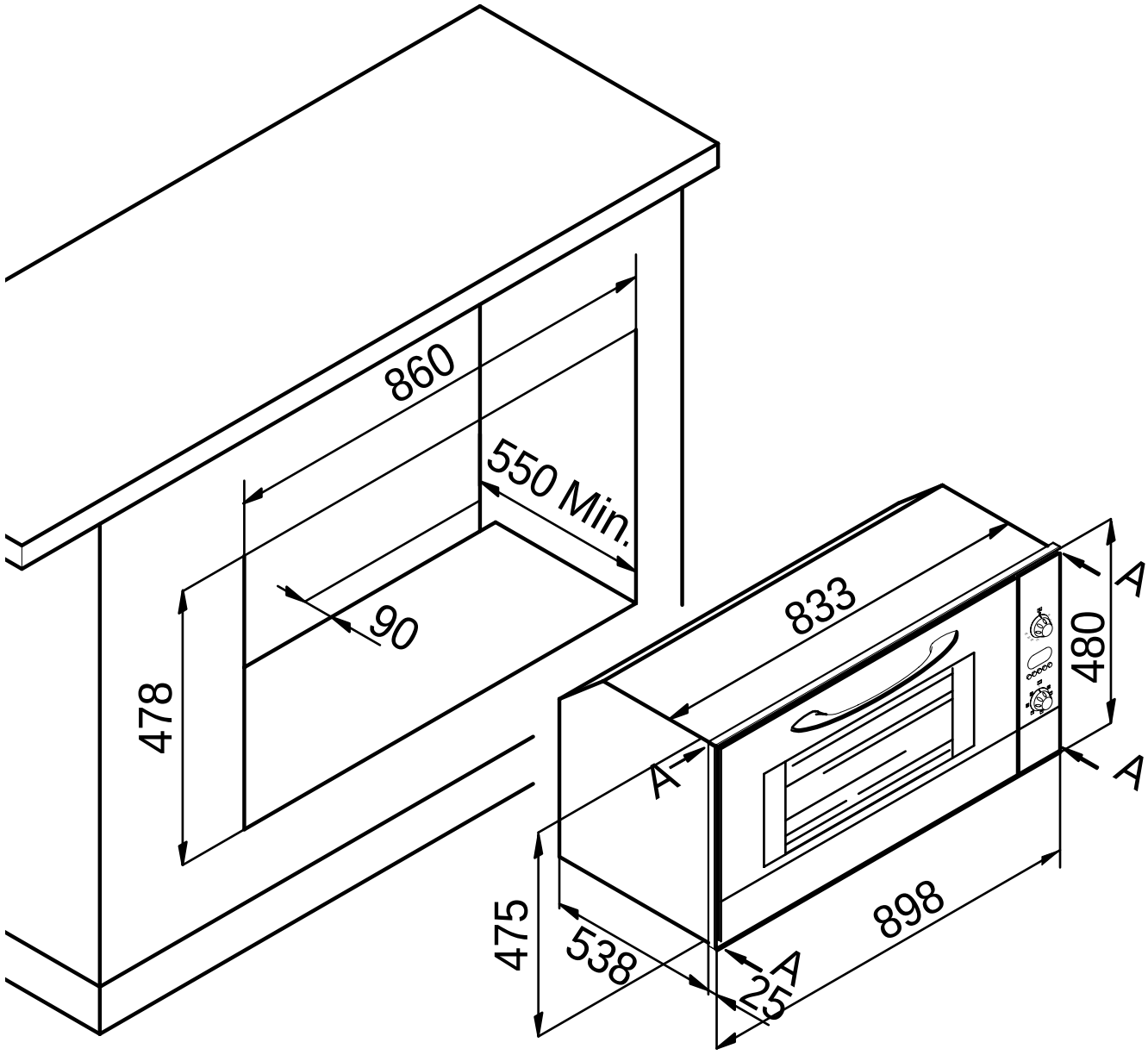
860
550 Min.
90
478
833
480
A
A
A
A
475
538
25
898