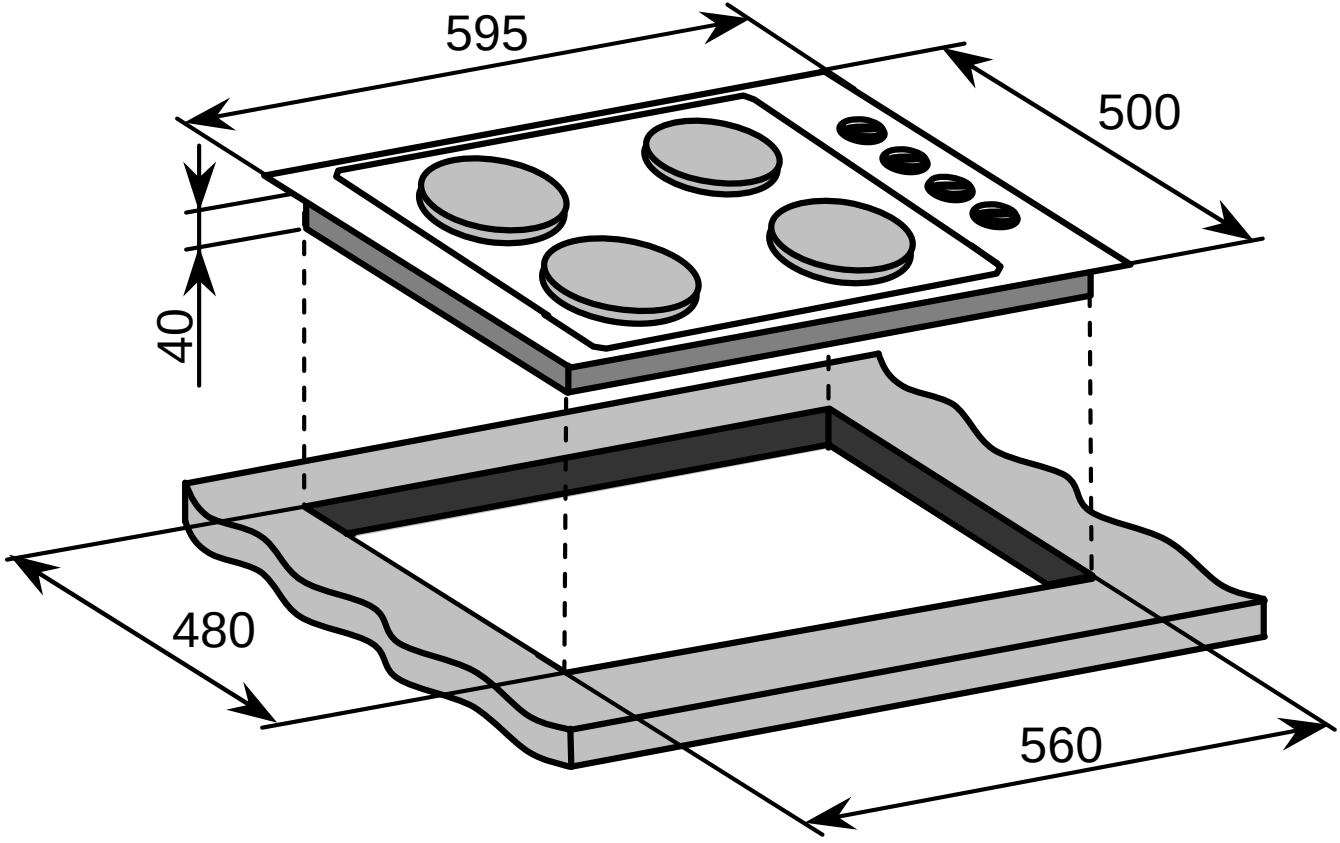
595
500
40
480
560