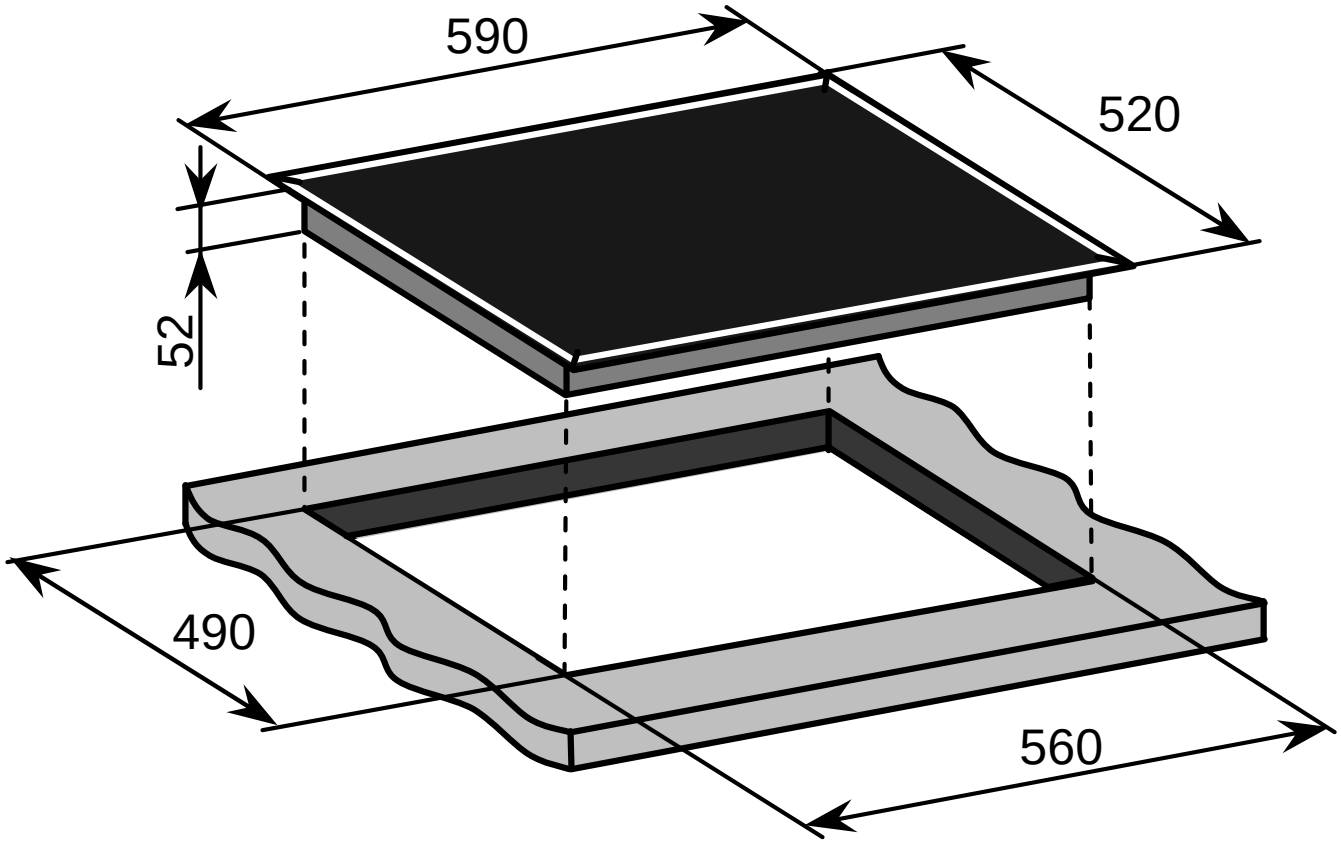
590
520
52
490
560