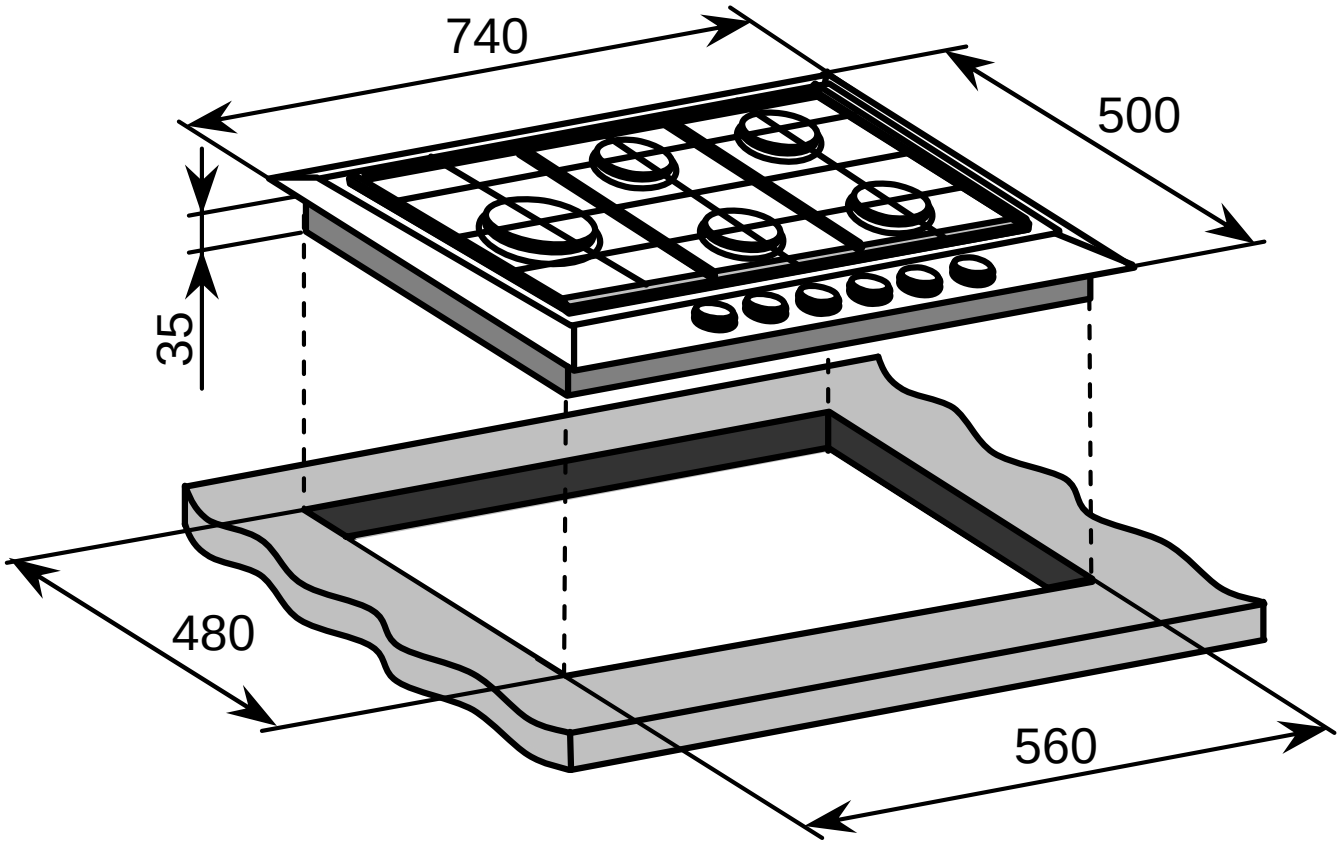
740
500
35
480
560