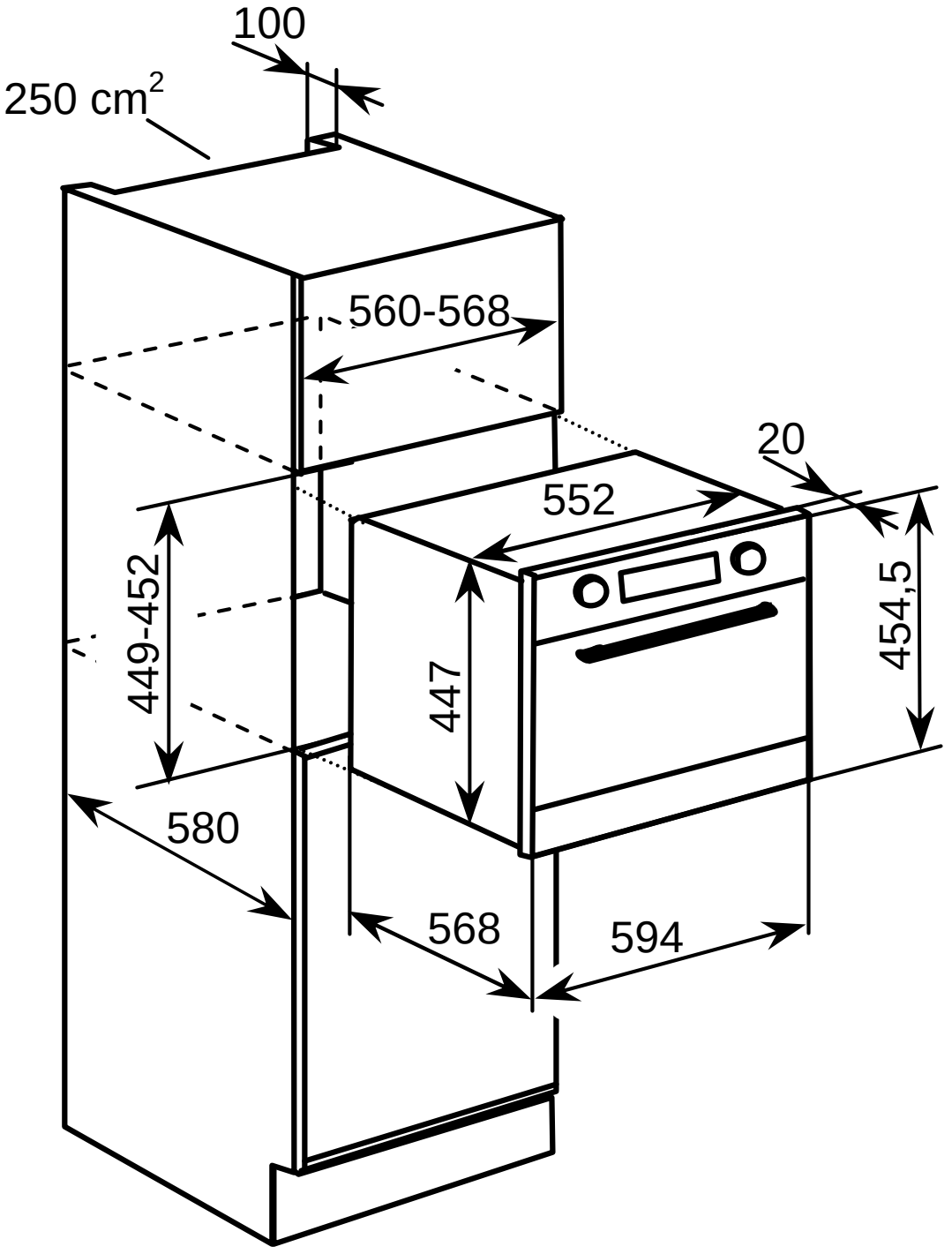
100
250 cm²
560-568
20
552
449-452
447
454,5
580
568
594