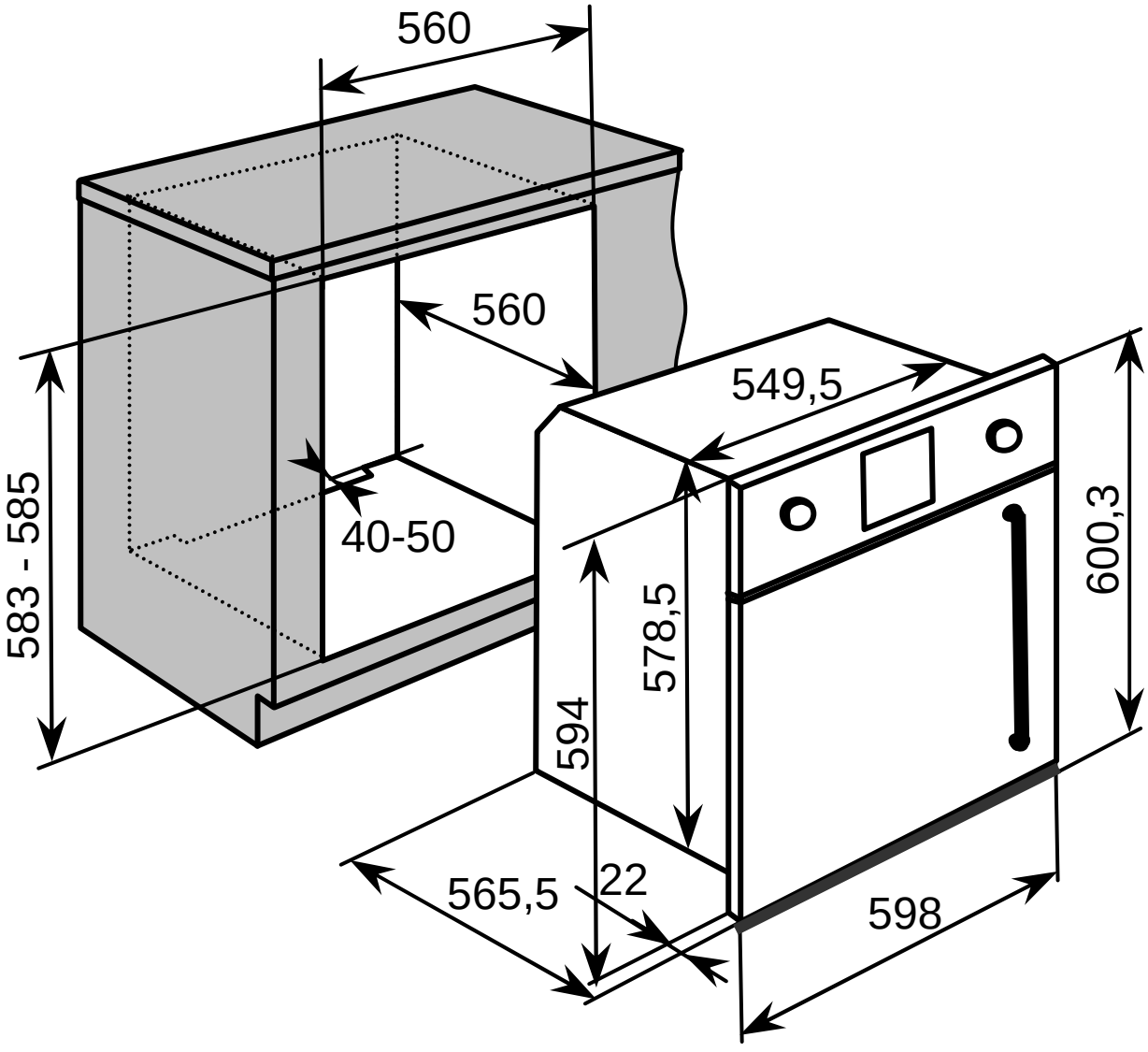
560
560
549,5
583 - 585
40-50
578,5
600,3
594
565,5
22
598