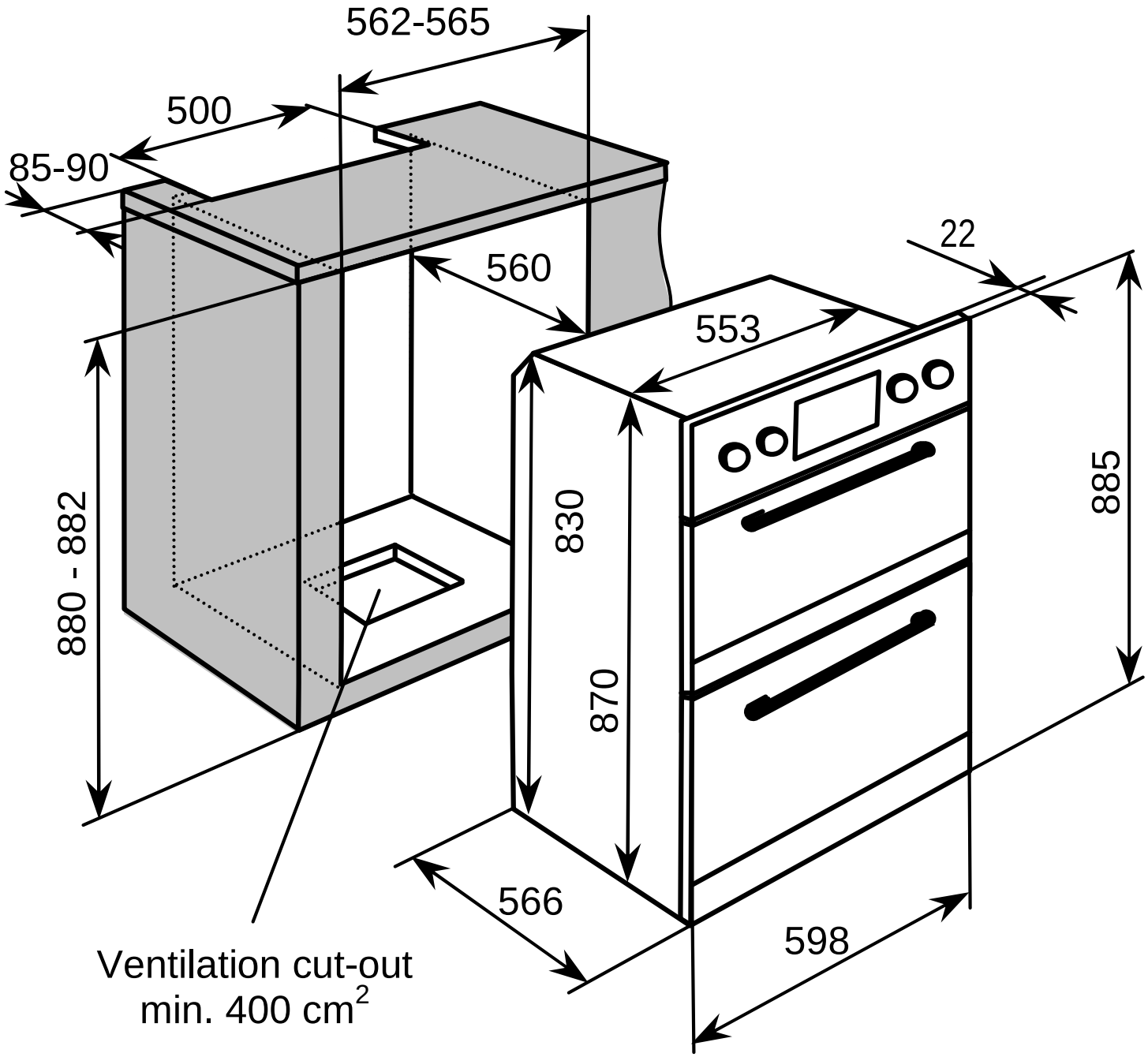
562-565
500
85-90
560
22
553
880 - 882
830
870
885
566
598
Ventilation cut-out
min. 400 cm2