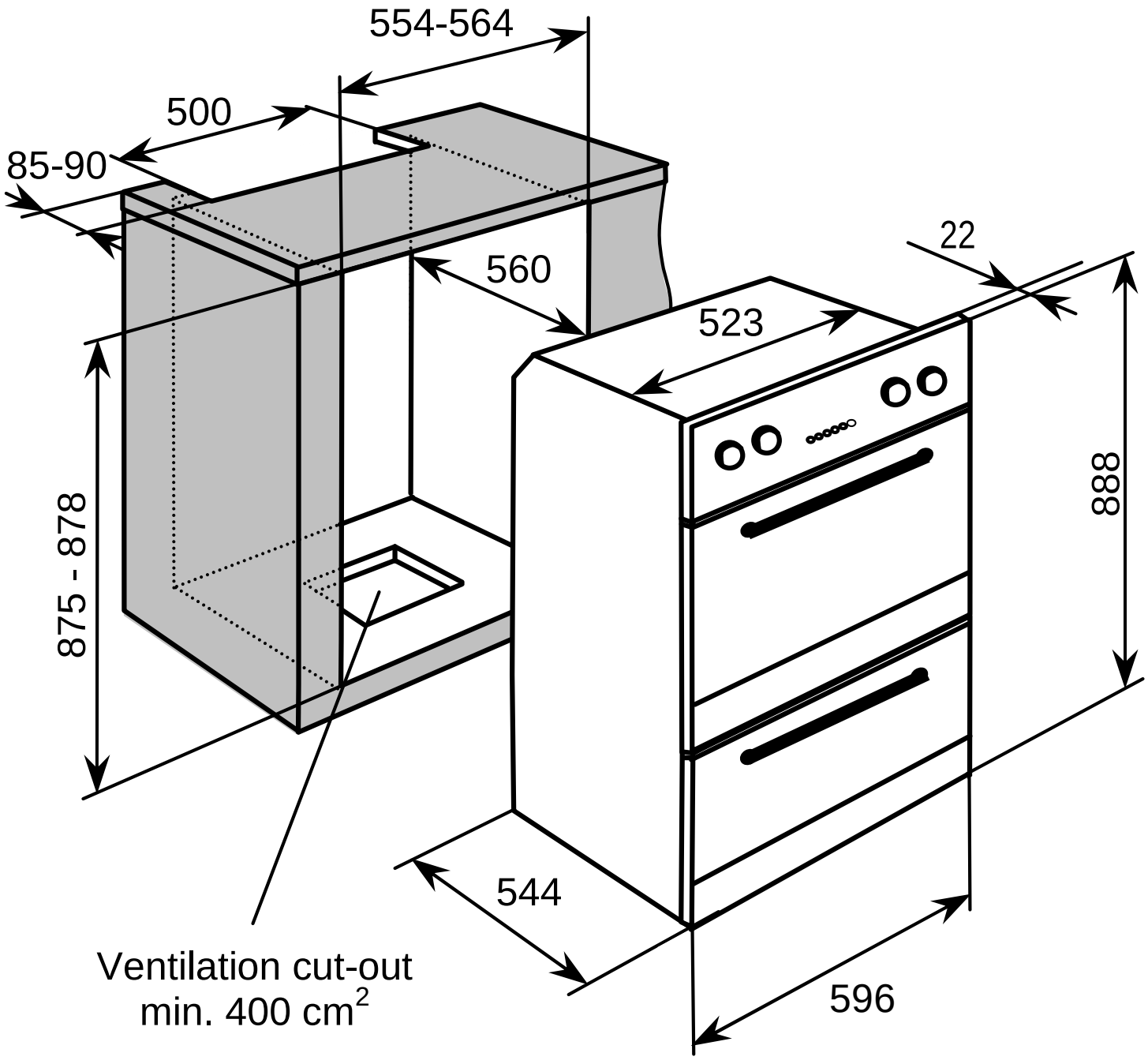
554-564
500
85-90
560
22
523
875 - 878
888
544
596
Ventilation cut-out
min. 400 cm²