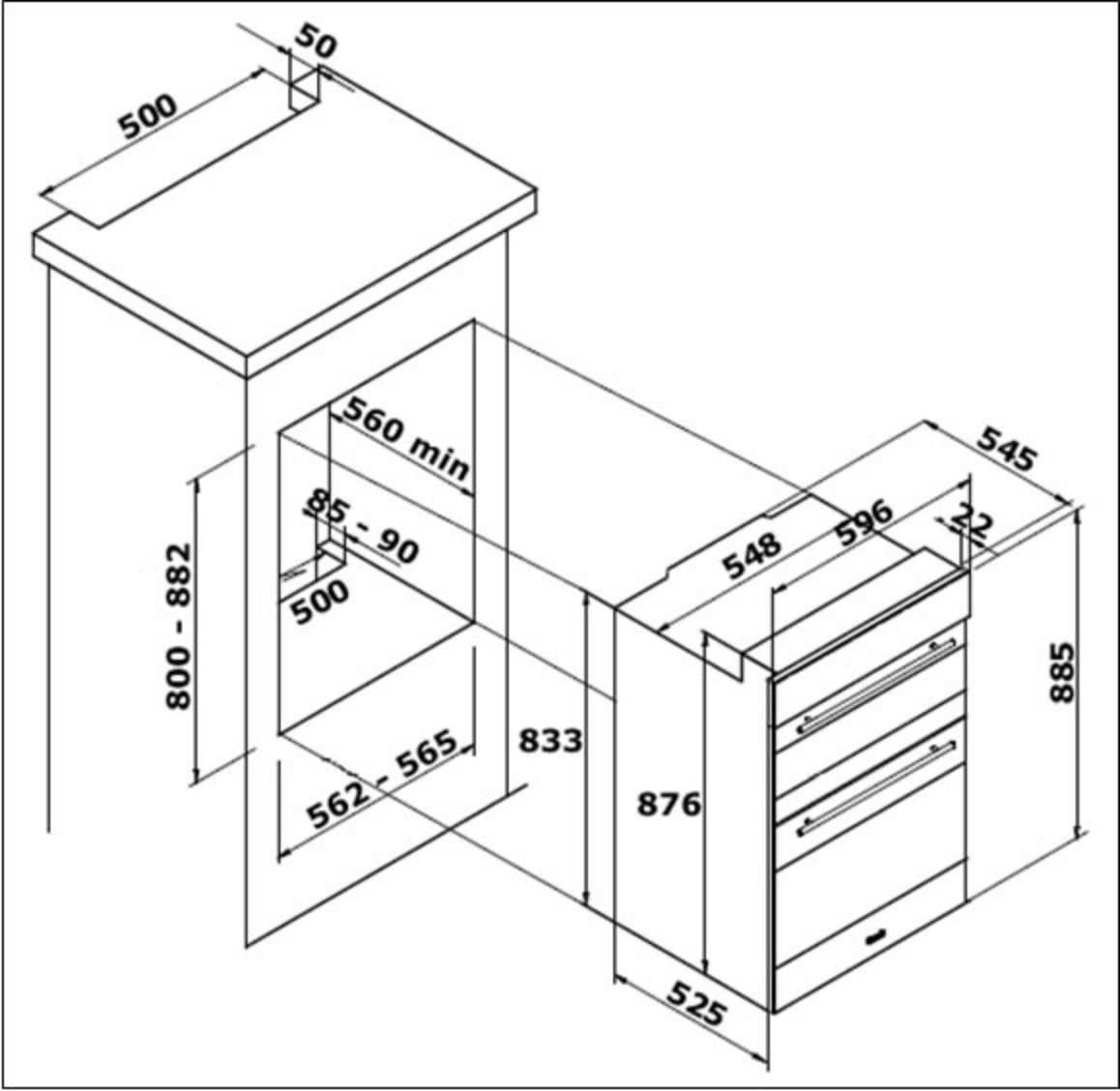
50
500
560 min
85 - 90
500
800 - 882
562 - 565
833
876
525
548
596
545
22
885