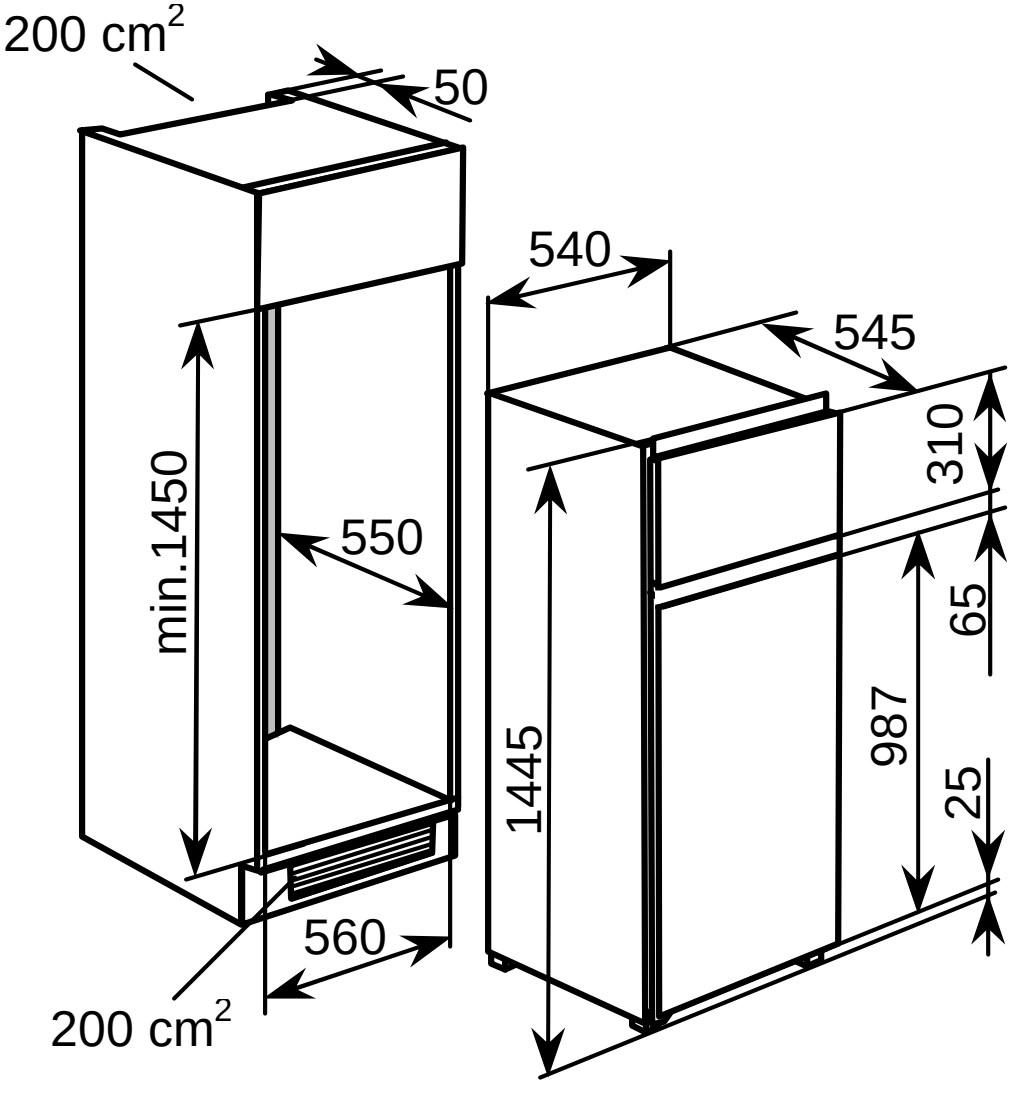
200 cm2
50
540
545
310
min.1450
550
65
1445
987
25
560
200 cm2