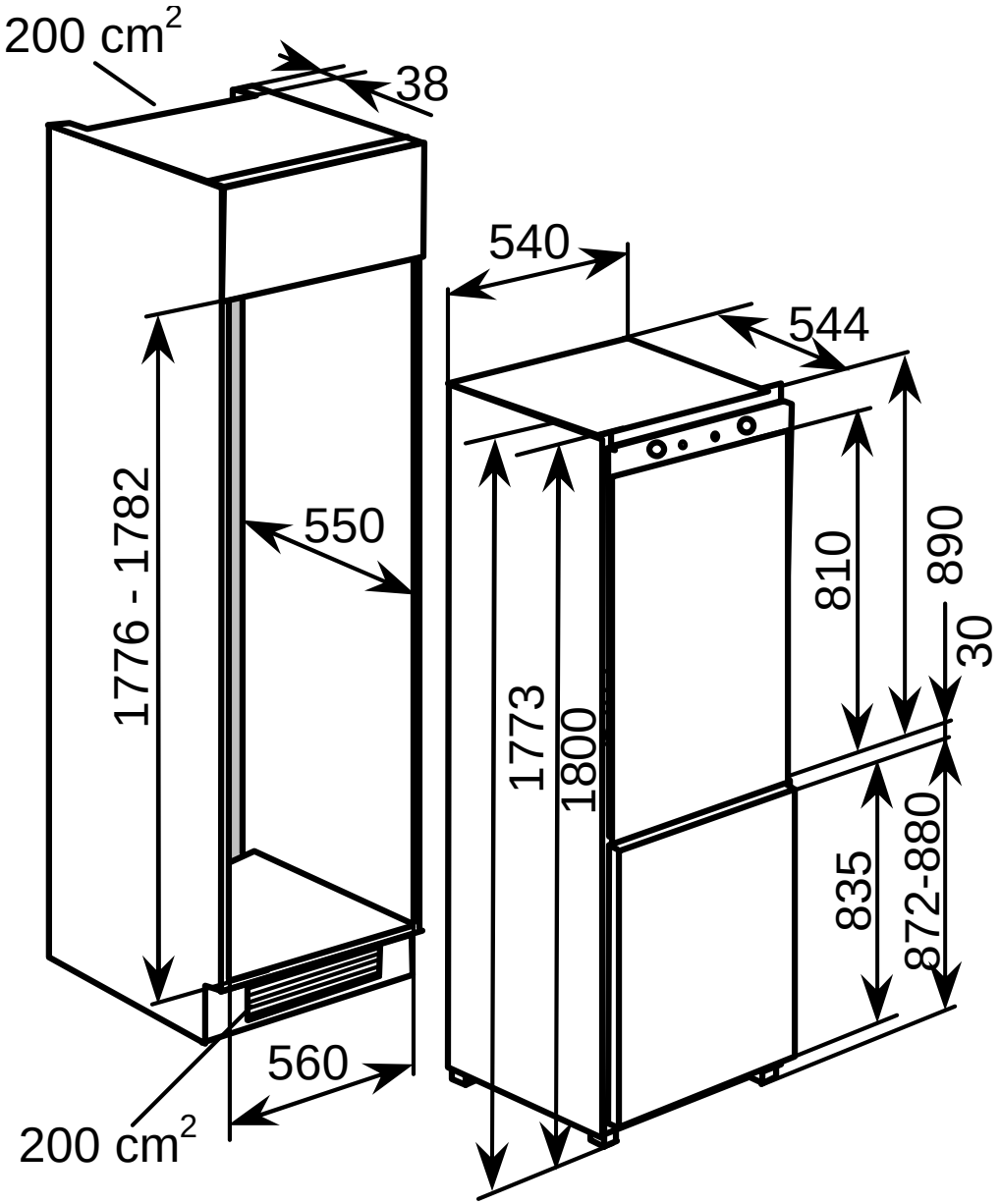
200 cm2
38
540
544
1776 - 1782
550
810
890
30
1773
1800
835
872-880
560
200 cm2