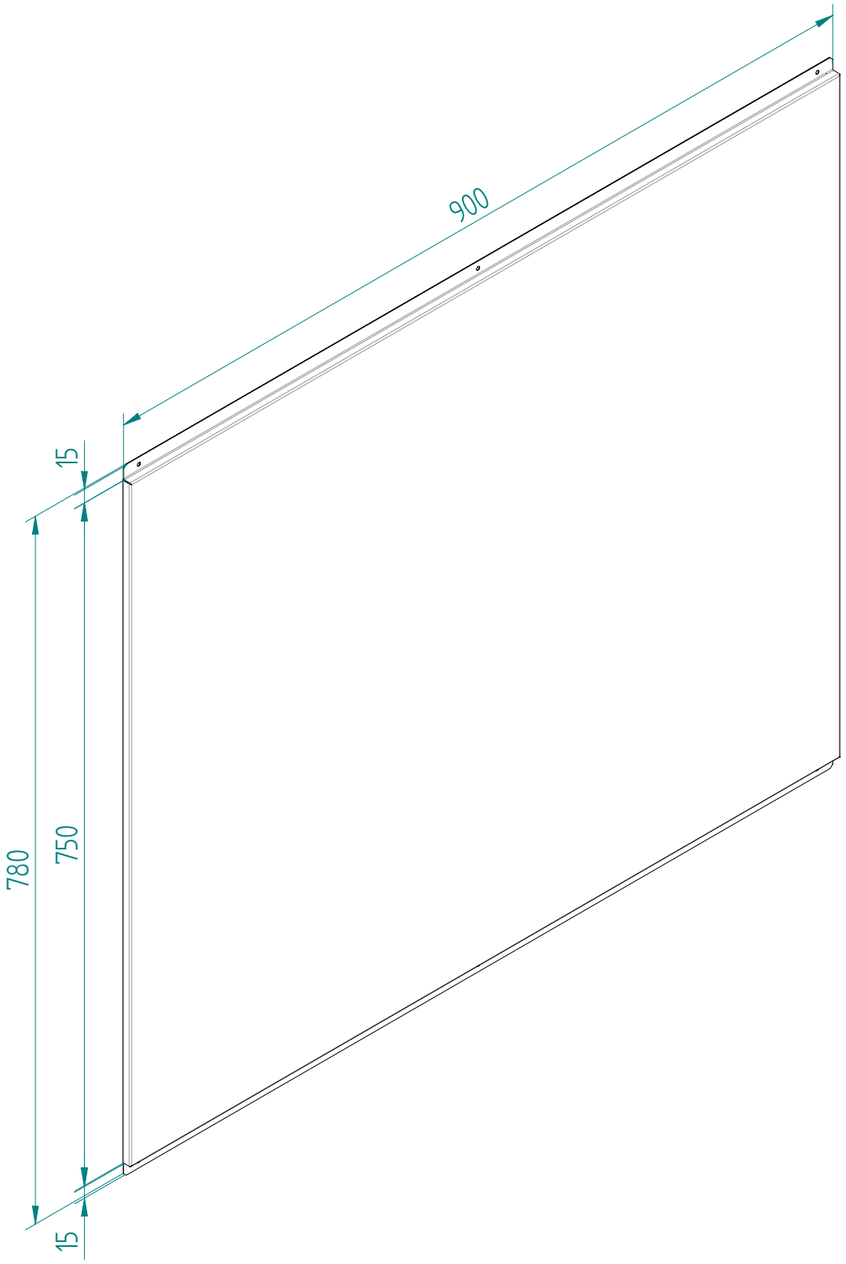
900
15
780
750
15

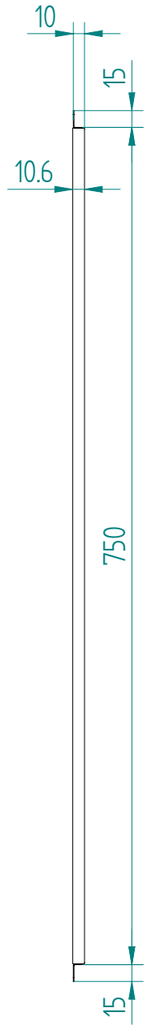
10
15
10.6
750
15