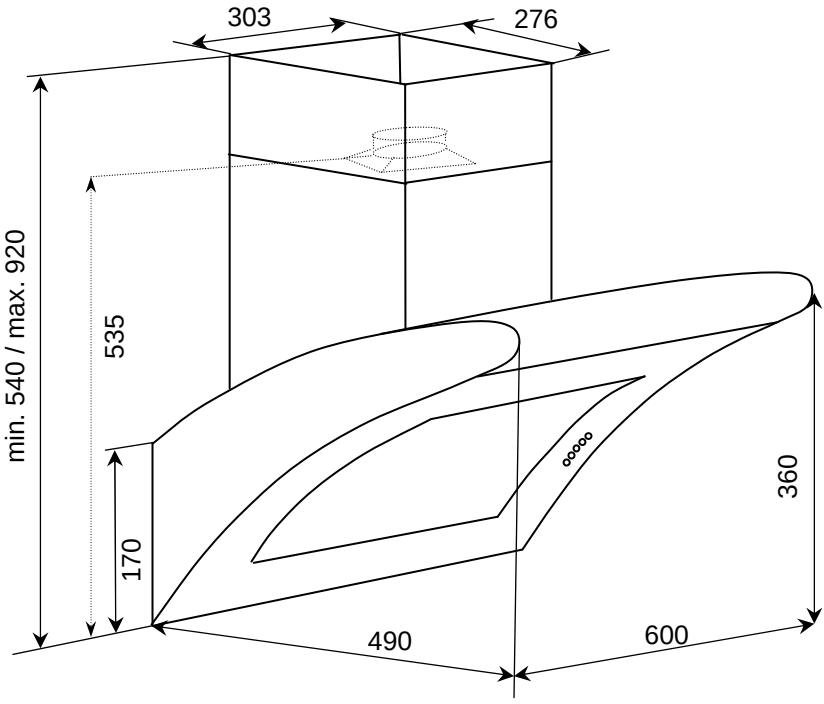
303
276
min. 540 / max. 920
535
170
360
490
600