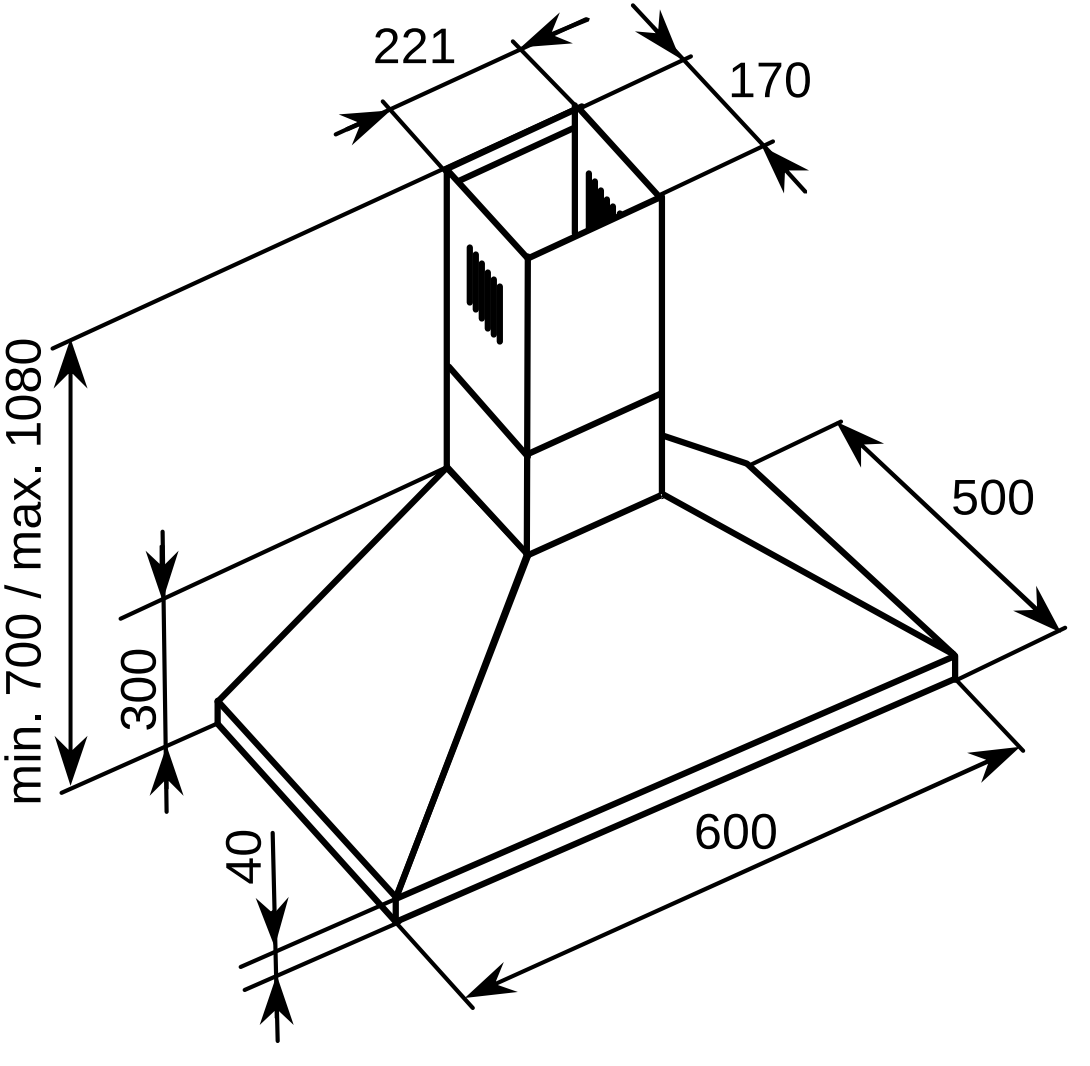
min. 700 / max. 1080
300
40
221
170
500
600