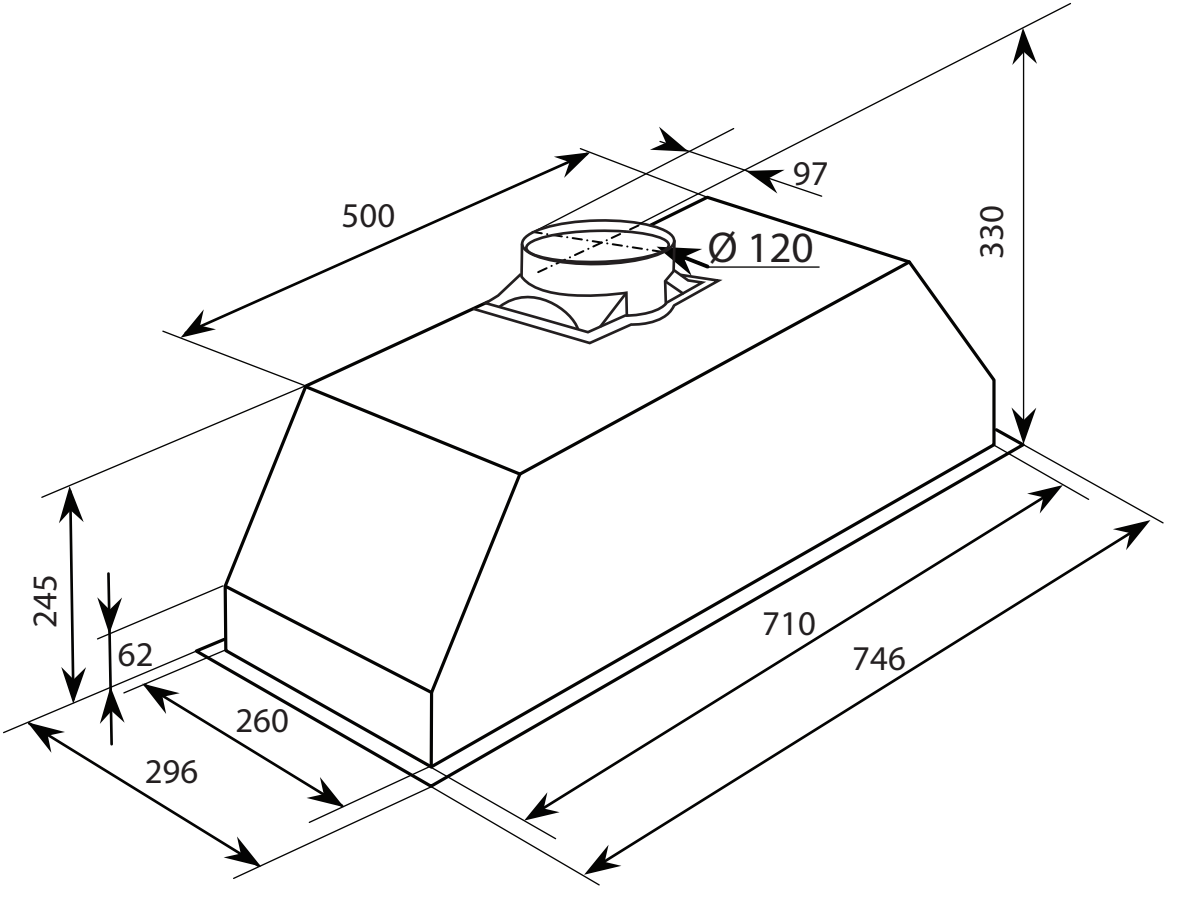
500
97
Ø 120
330
245
62
260
296
710
746