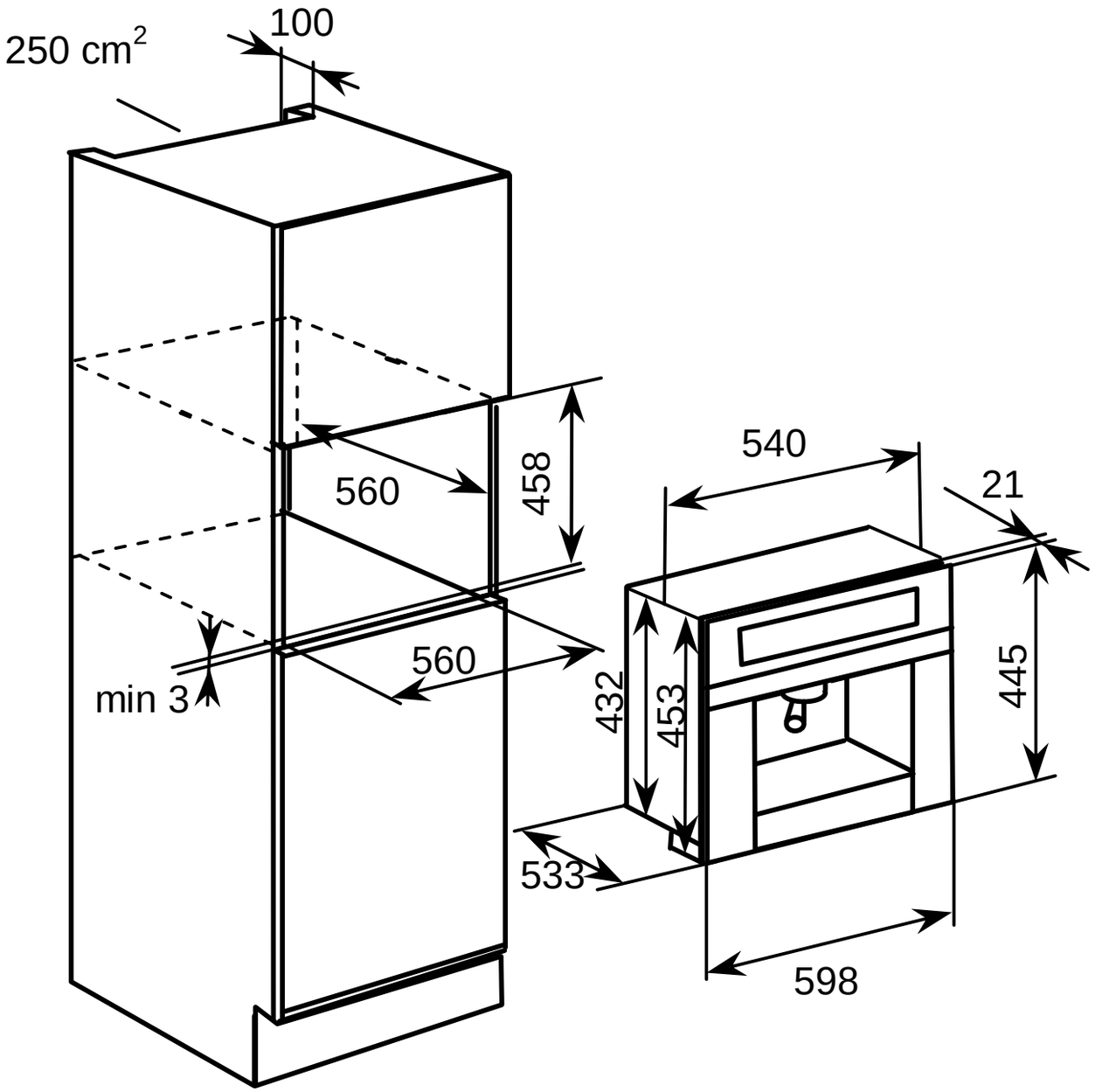
250 cm²
100
560
458
560
min 3
540
21
432
453
445
533
598