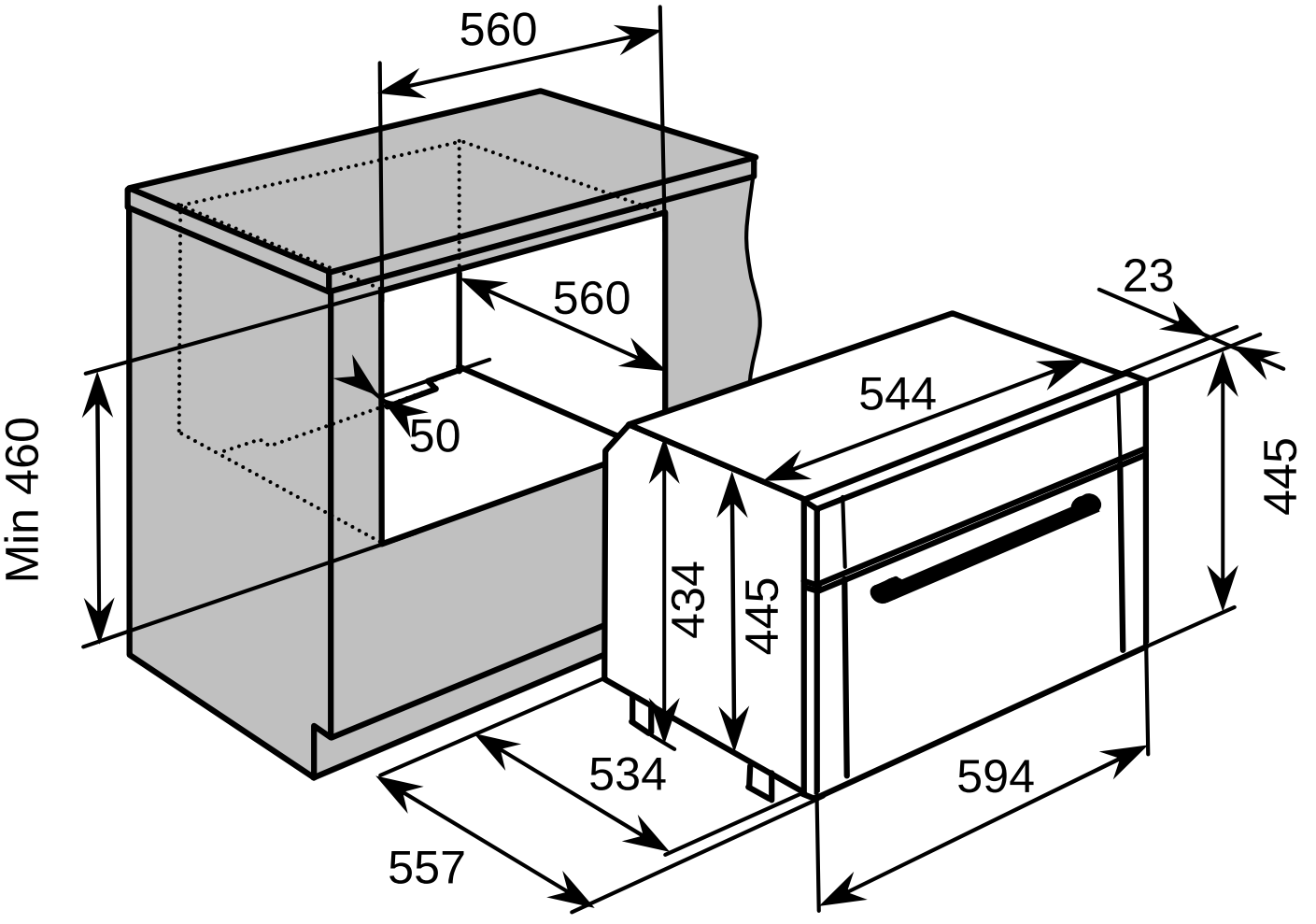
560
560
50
Min 460
23
544
445
434
445
534
594
557