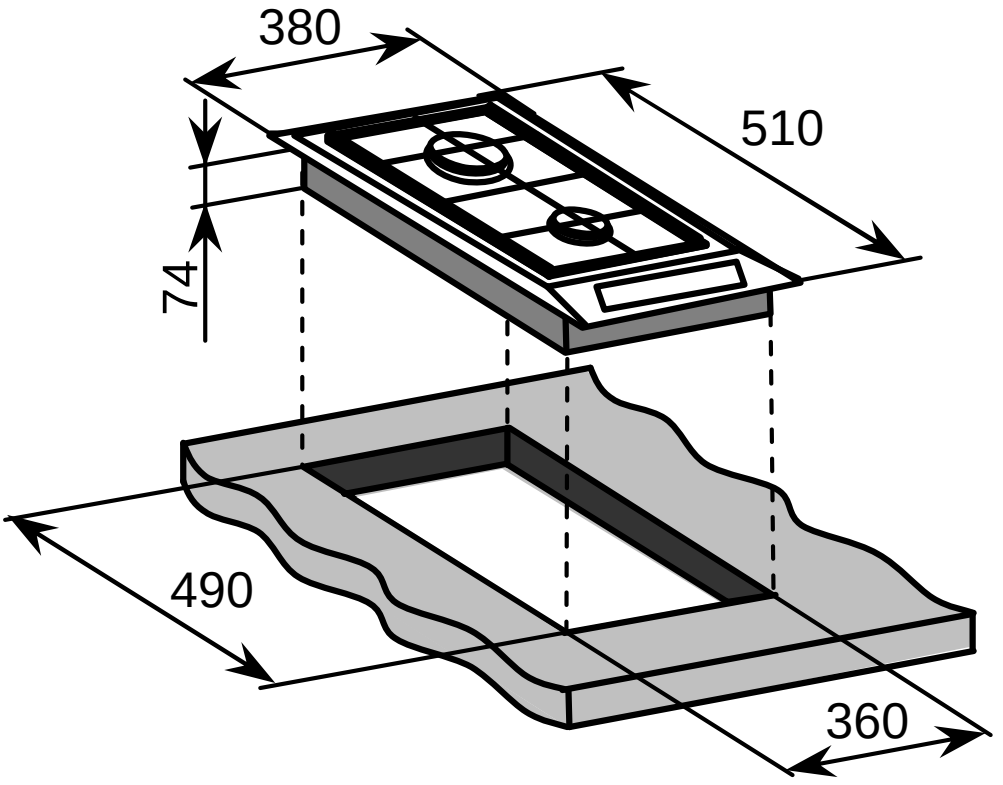
380
510
74
490
360