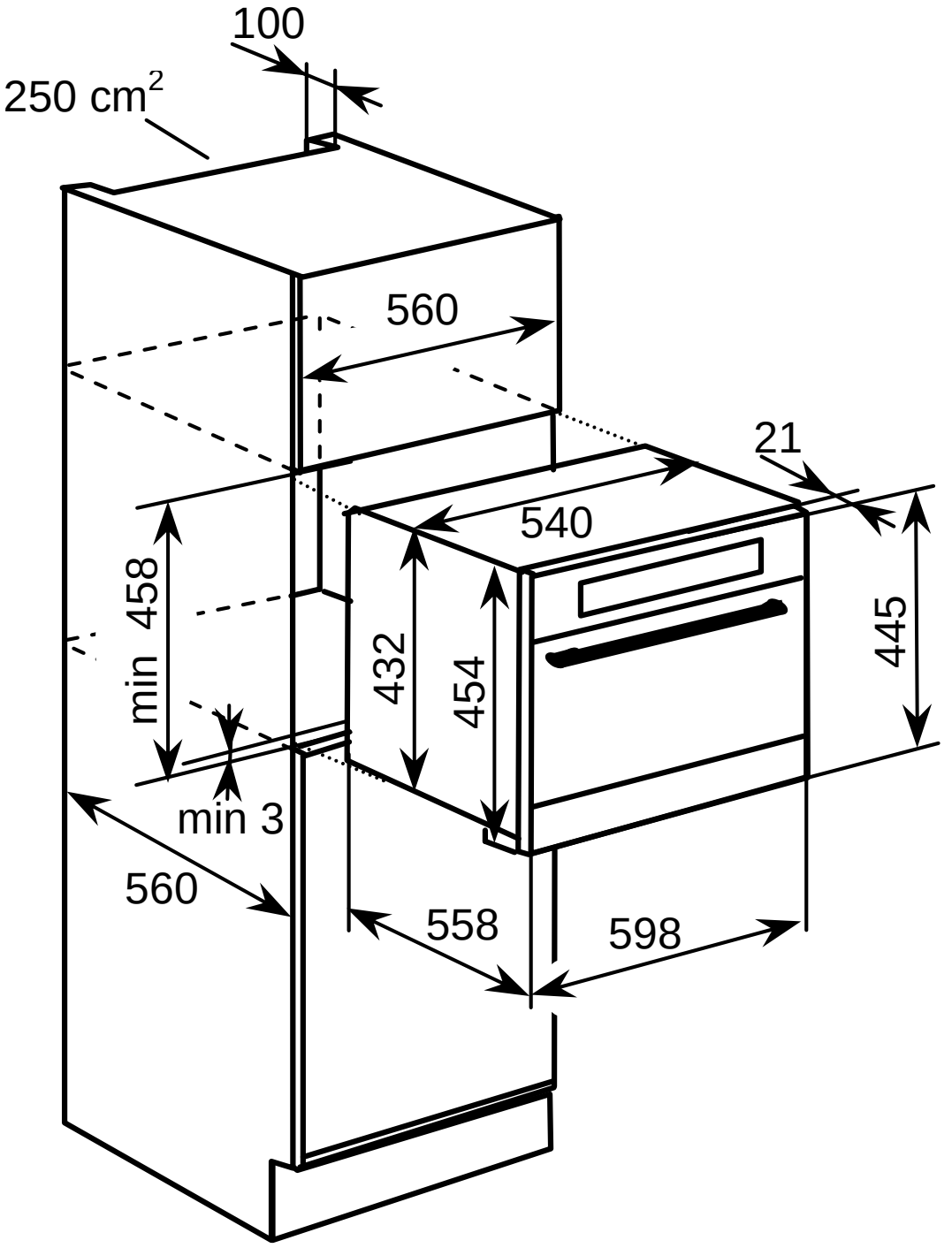
100
250 cm²
560
21
540
458
min
432
454
445
min 3
560
558
598