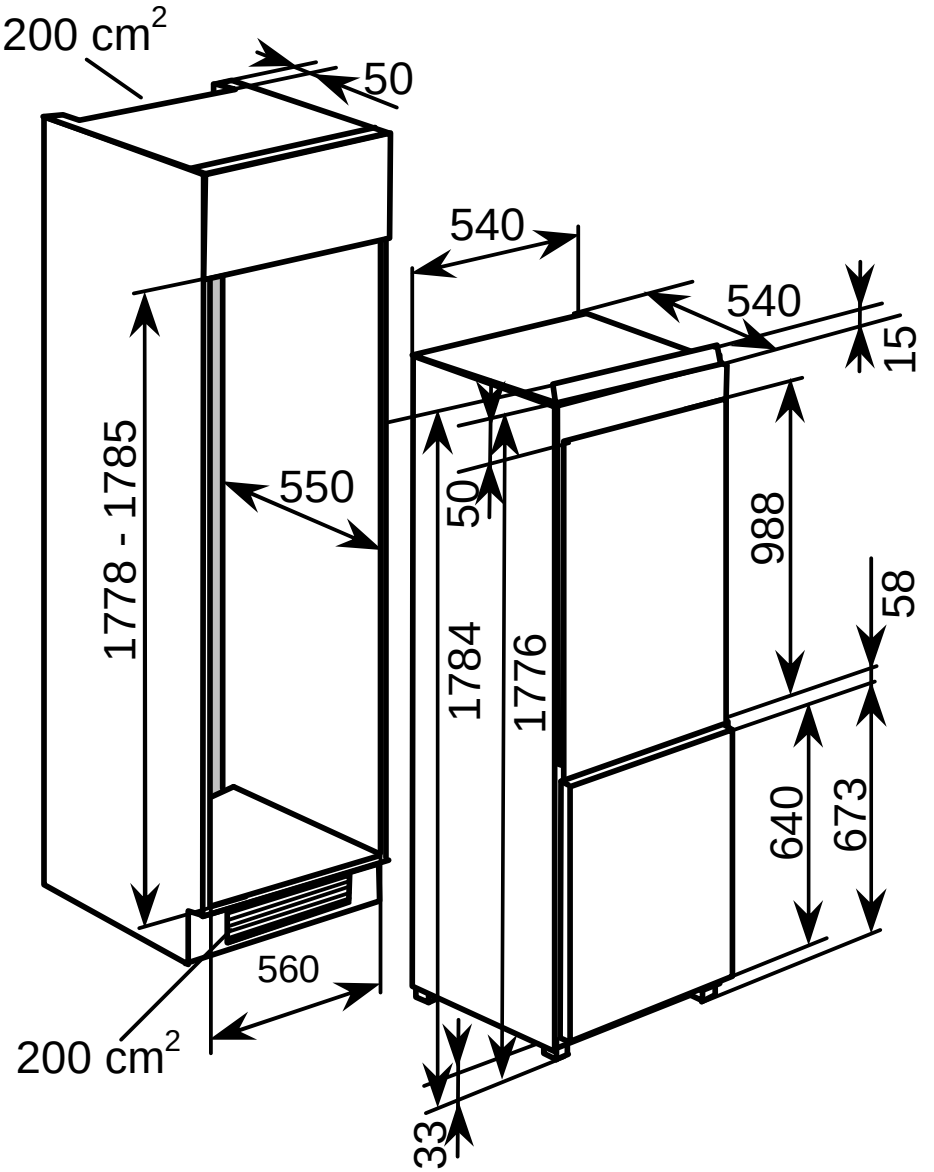
200 cm²
50
540
540
15
1778 - 1785
550
50
988
58
1784
1776
640
673
560
200 cm²
33