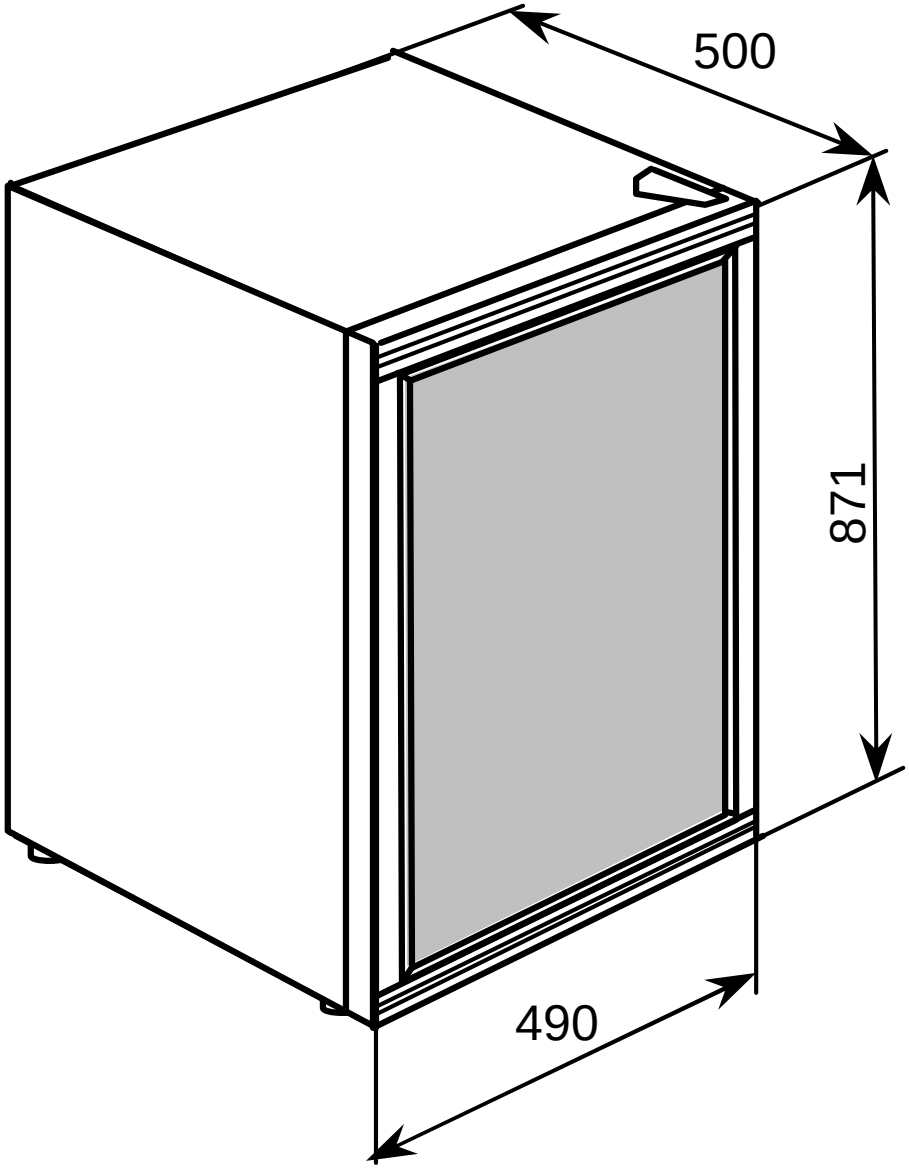
500
871
490