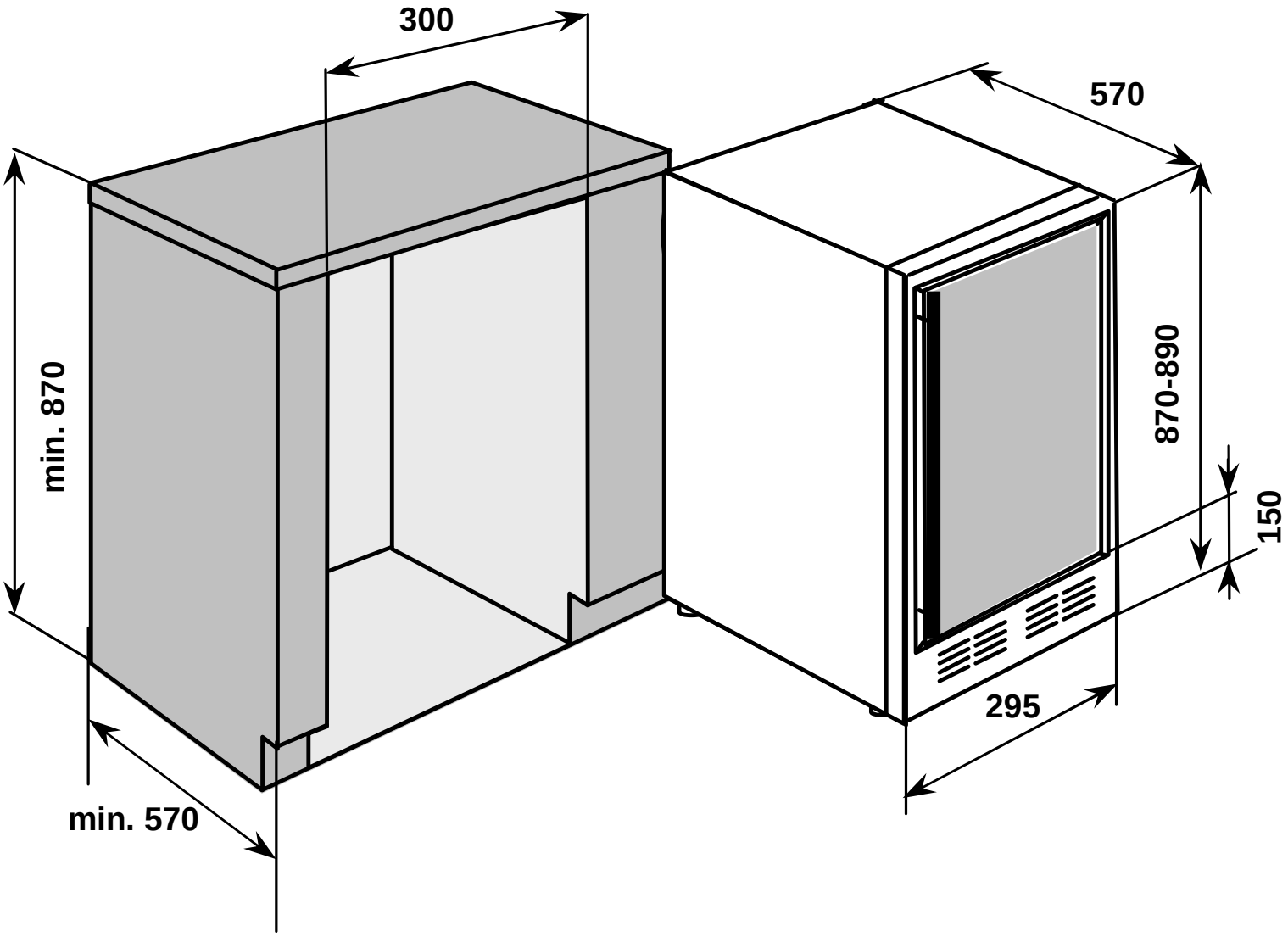
300
570
min. 870
870-890
150
295
min. 570