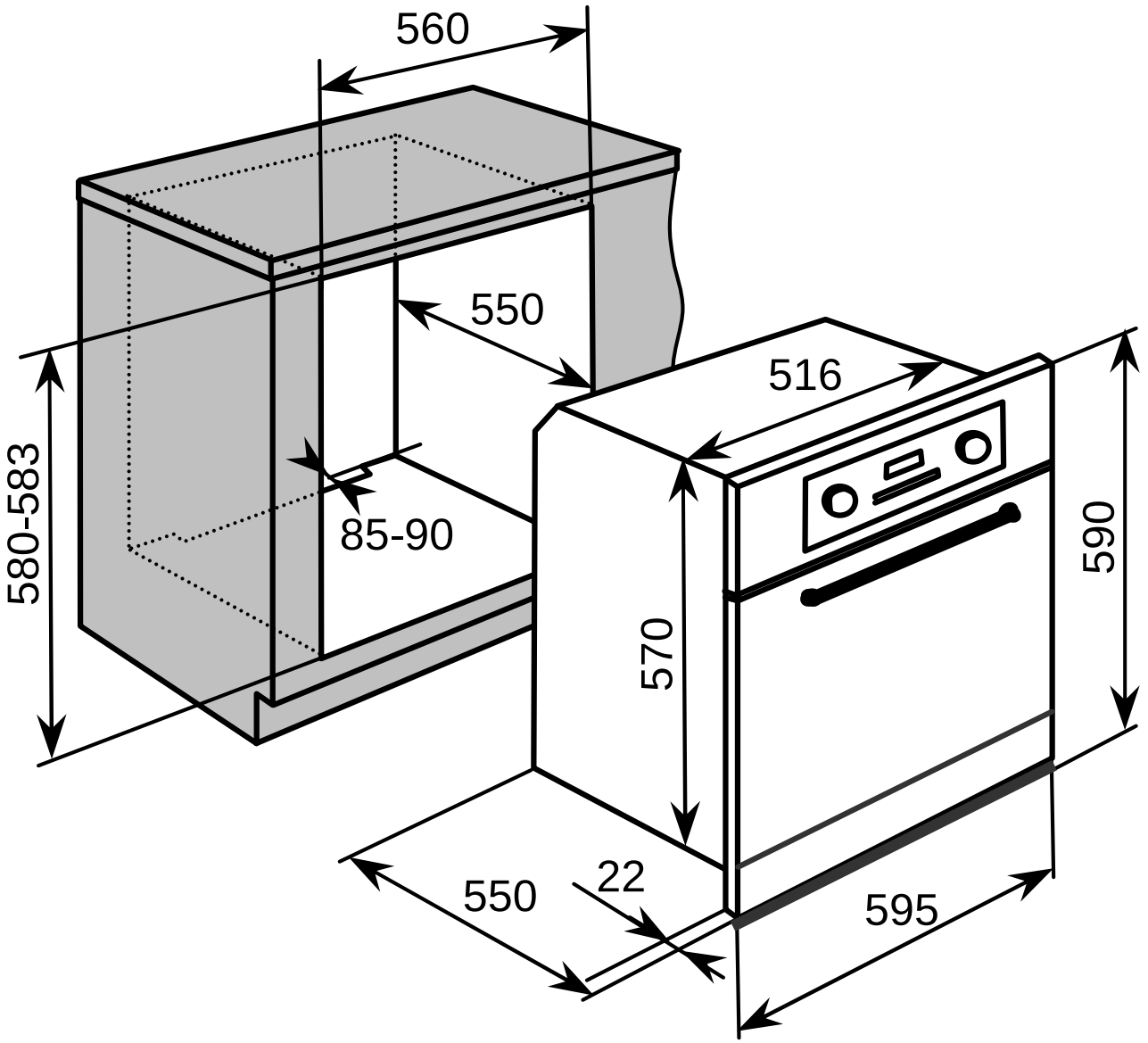
560
550
516
580-583
85-90
590
570
550
22
595