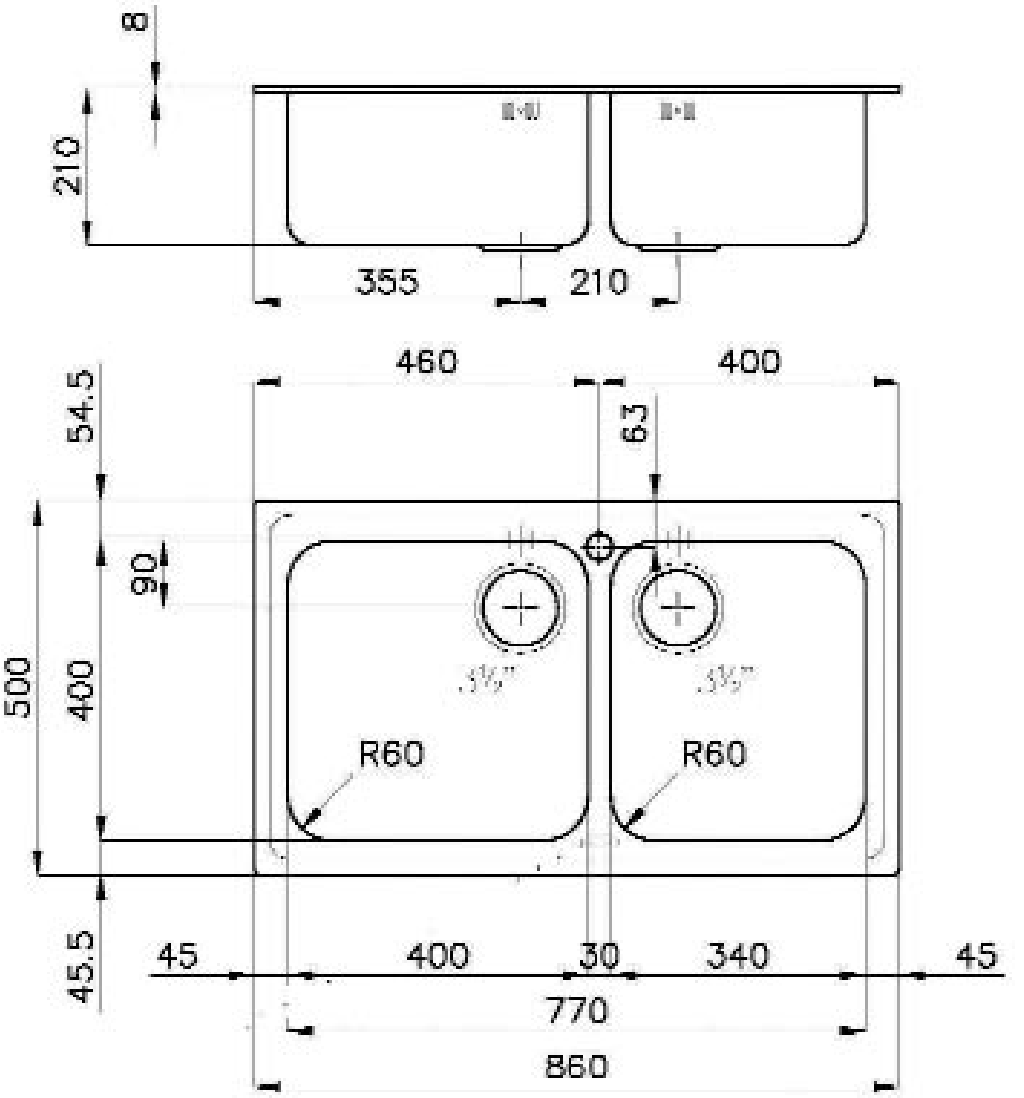
8
210
355
210
460
400
54.5
63
90
500
400
R60
R60
45.5
45
400
30
340
45
770
860

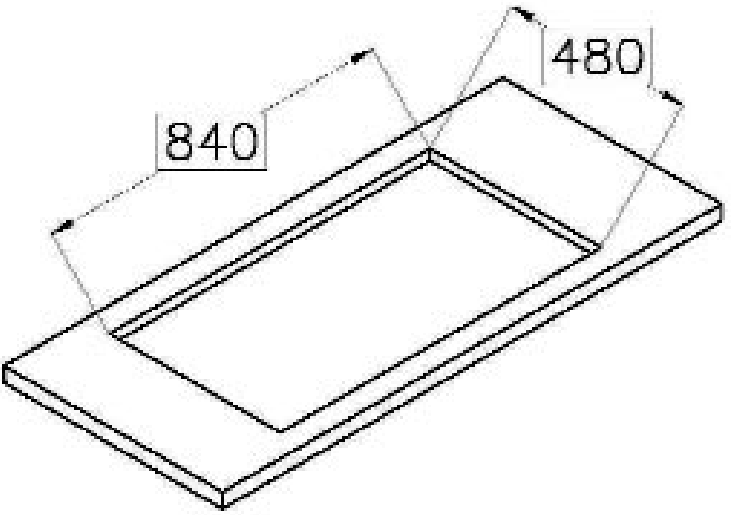
480
840