Mini Om - Mini Om Colours

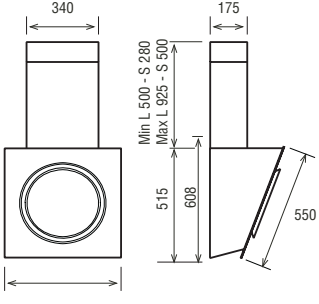

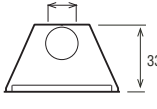

(Colours shown are indicative only.)

Apple Green

Electric Blue

Provence

Yellow Curry

Sunrise Orange

Turquoise

Om

	Description	Code
Mini Om Apple Green	Mini OM Apple Green F/55	61615788
Mini Om Electric Blue	Mini OM Electric Blue F/55	61615789
Mini Om Provence	Mini OM Provence F/55	61615790
Mini Om Yellow Curry	Mini OM Yellow Curry F/55	61615791
Mini Om Sunrise Orange	Mini OM Sunrise Orange F/55	61615792
Mini Om Turquoise	Mini OM Turquoise F/55	61615793
Mini Om White	MINI OM SOFT WH/F/55	61614584
Mini Om Black	MINI OM SOFT BL/F/55	61614583
Chimney Kit Mini Om Long	CHIMNEY KIT MINI OM LONG	KIT01513
Chimney Kit Mini Om Short	CHIMNEY KIT MINI OM SHORT	KIT01797