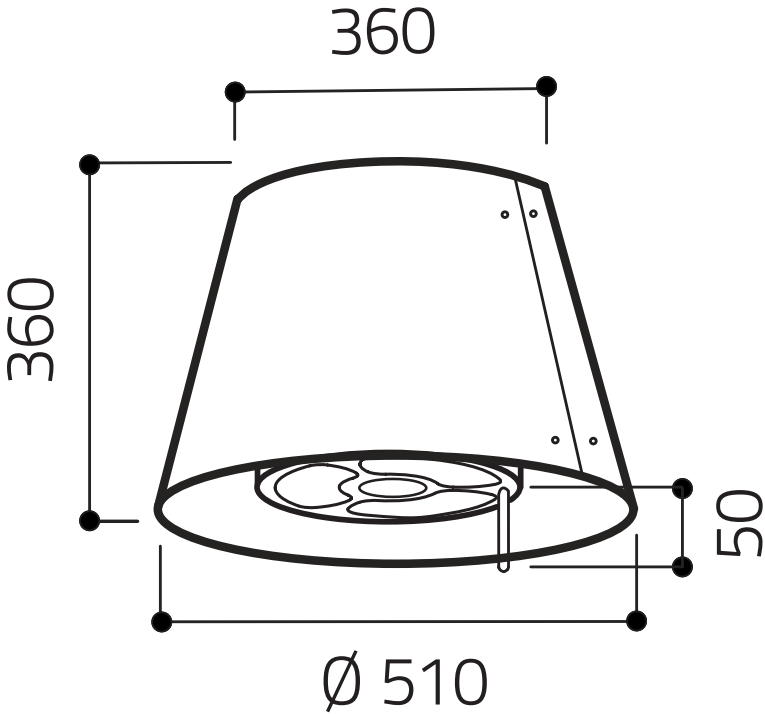
360
360
50
Ø 510