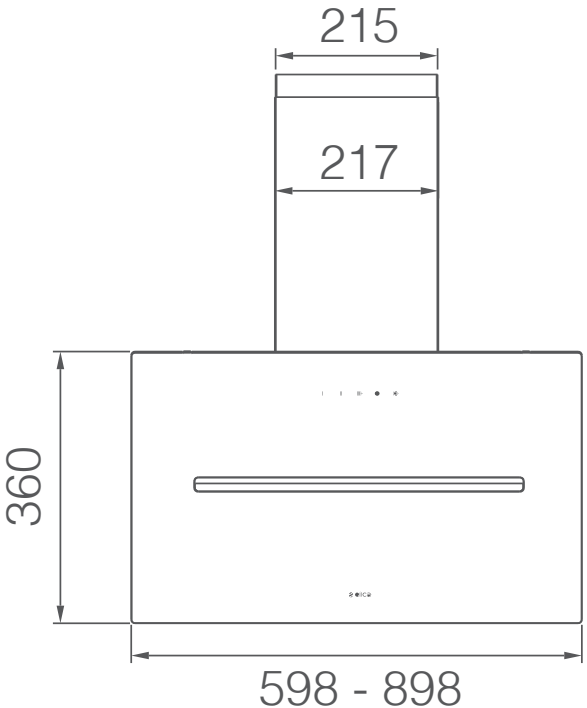
215
217
360
598 - 898

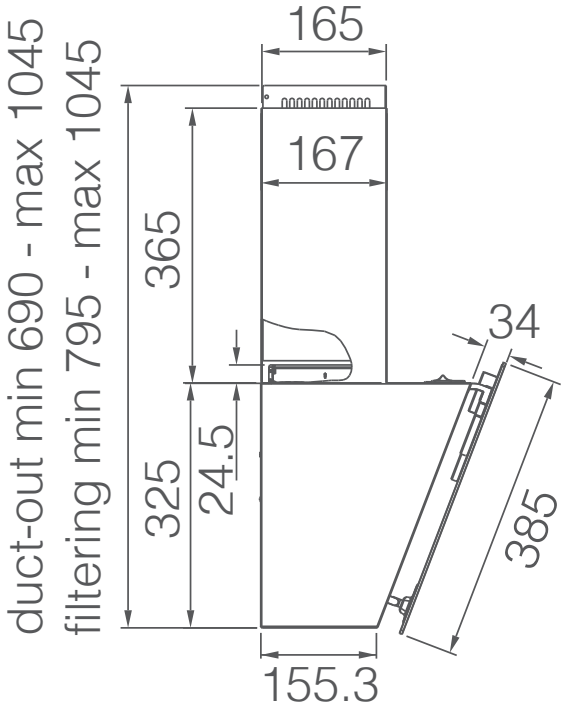
165
167
duct-out min 690 - max 1045
filtering min 795 - max 1045
365
325
24.5
34
385
155.3

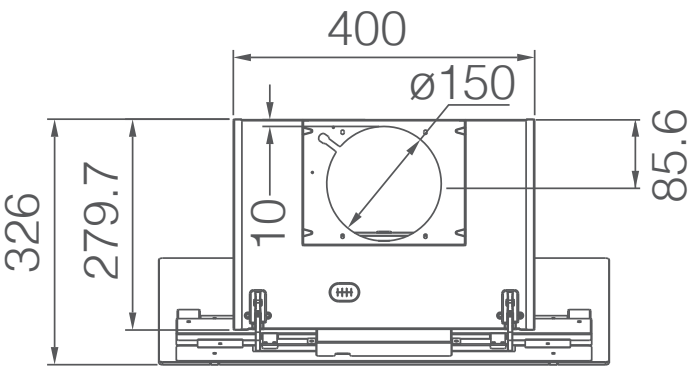
400
ø150
326
279.7
10
85.6