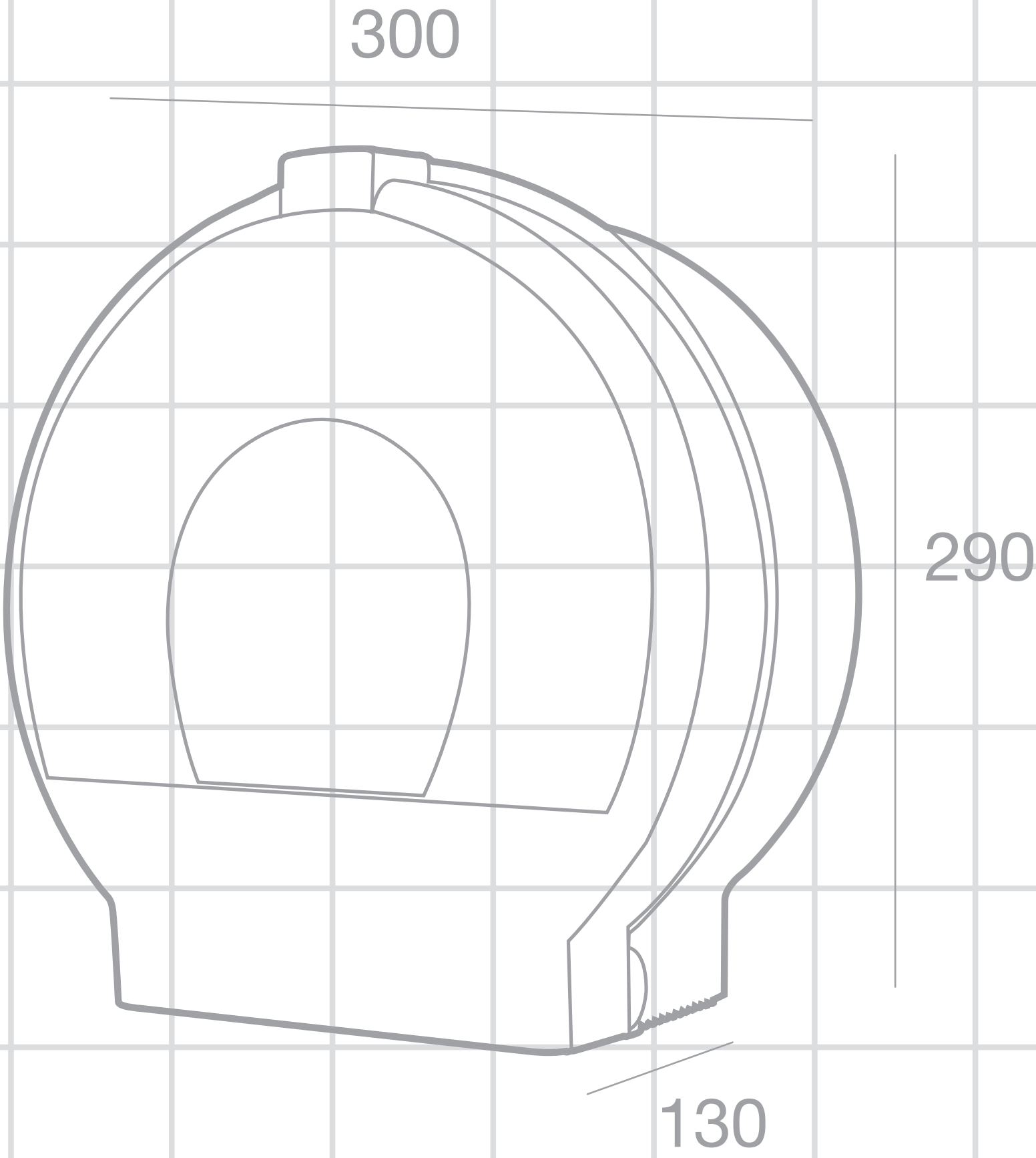

n.