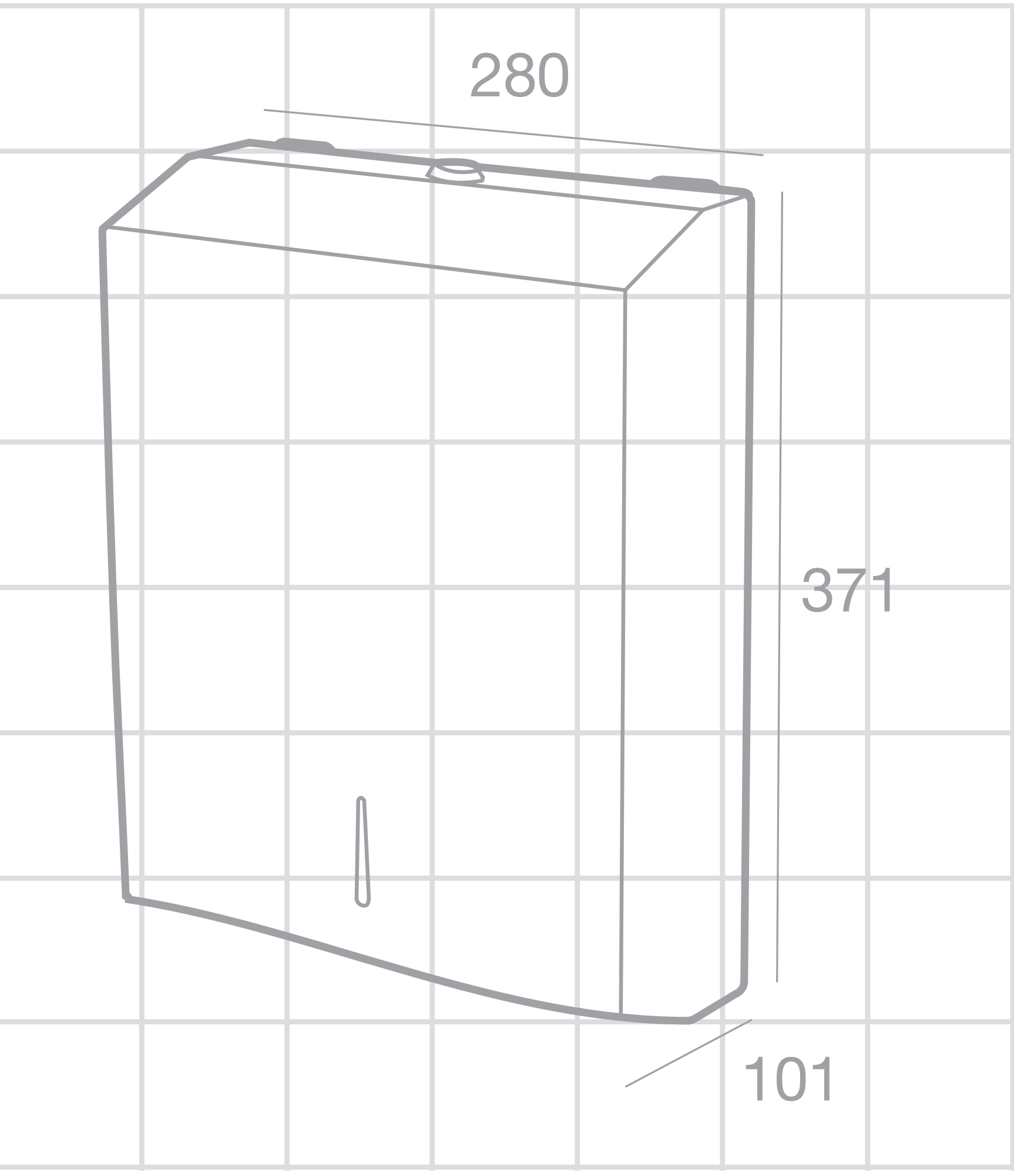
280
371
101